INSPIRE GREATNESS

TCL onetouch
4043

Para obtener más información sobre cómo utilizar el teléfono, vaya a tcl.com y descargue el manual del usuario completo. El sitio web también le proporcionará respuestas a las preguntas más frecuentes.

Importante:

Este manual del usuario hace referencia al modelo TCL T313D

Usted puede encontrar diferencias entre la descripción en esta guía y el funcionamiento real del teléfono en uso, dependiendo de la versión de software de su teléfono o de los servicios específicos de cada operador.

Ayuda

Consulte los recursos siguientes para obtener más información sobre preguntas frecuentes, software y servicios:

Consultar las preguntas frecuentes

Visite https://www.tcl.com/es/es/service-support-mobile/faq.html

Encontrar el número de serie o IMEI

Puede encontrar el número de serie o el IMEI (International Mobile Equipment Identity) en el material de la caja. O, en el teléfono, pulse *#06# o **Ajustes > Normativa y seguridad > IMEI**.

Obtener el servicio de la garantía

En primer lugar, siga los consejos de esta guía o visite https://www.tcl.com/es/es/service-support-mobile.html. Puede comprobar información sobre puntos de acceso a través de https://www.tcl.com/global/en/support-mobile/hotline

Para obtener más información sobre la garantía limitada, vaya a https://www.tcl.com/global/en/warranty

Ver información legal

En el teléfono, vaya a **Ajustes > Información > Privacidad y condiciones del usuario**.

Índice

1 Su teléfono 5
- 1.1 Teclas y conectores 5
- 1.2 Puesta en marcha 9
- 1.3 Pantalla de inicio 13
- 1.4 Lista de aplicaciones 13

2 Registro de llamadas 16
- 2.1 Cómo realizar una llamada 16
- 2.2 Cómo responder o rechazar una llamada 17
- 2.3 Acceso al buzón de voz 18

3 Mensajes 18
- 3.1 Escribir mensaje 18
- 3.2 Cómo enviar un mensaje multimedia 19
- 3.3 Cómo escribir un mensaje 19

4 Contactos 22
- 4.1 Consulta de contactos 22
- 4.2 Añadir un contacto 23
- 4.3 Edición de contactos 23
- 4.4 Eliminación de un contacto 24
- 4.5 Opciones disponibles 24

5 SOS 27
6 Galería 28
7 Cámara 28
7.1 Cámara 28
7.2 Vídeo 29
8 Herramientas 29
8.1 Alarma 29
8.2 Reloj 29
8.3 Linterna 30
8.4 Calculadora 30
8.5 Calendario 30
8.6 Mis archivos 30
8.7 Lupa 31
8.8 Conversión de unidades 31
9 Entretenimiento 31
10 Ajustes 31
10.1 Ajustes del teléfono 31
10.2 Perfiles 33
10.3 Bluetooth 33
10.4 Pantalla 34
10.5 Diseño de menú principal 34
10.6 Seguridad 34
10.7 Ajustes de llamadas 36
10.8 Configuración de red 37

10.9 Conectividad 38
10.10 STK 38
10.11 Informe de voz 38
10.12 Ajustes de marcación de emergencia 38
10.13 Buscar actualizaciones 39
10.14 Filtro de llamadas 39
10.15 Normativa y Seguridad 39
10.16 Información 39
10.17 Información sobre la versión 39
11 Resolución de problemas 40
12 Especificaciones 46
13 Accesorios 47
14 Licencias 48

1 Su teléfono.....

1.1 Teclas y conectores

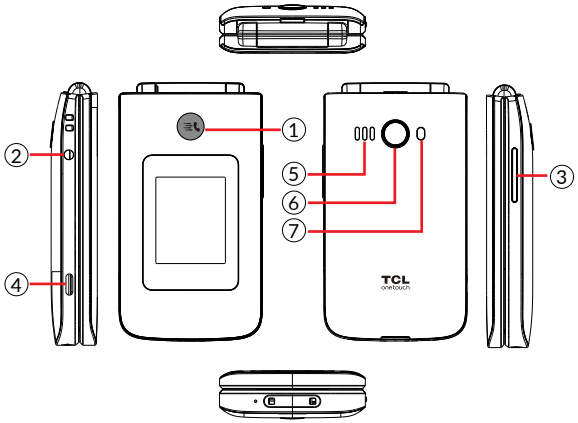

1. Tecla SOS
2. Conector de auriculares
3. Tecla de volumen
4. Puerto USB tipo C
5. Altavoz
6. Cámara
7. Linterna

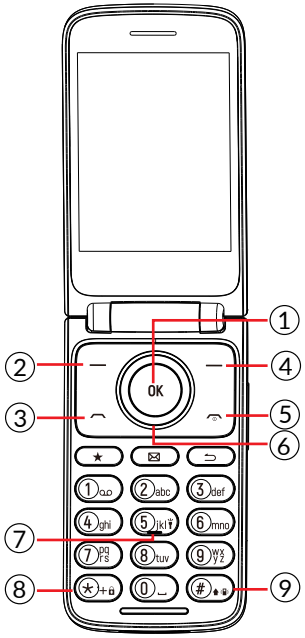

1 Tecla OK

- Confirmar una opción (pulsar en el centro de la tecla)
- Pulsar: acceso a la lista de aplicaciones (desde la pantalla de inicio)

② **Tecla de función izquierda**

- Confirme una opción
- Pulsar: acceso a la lista de aplicaciones (desde la pantalla de inicio)

③ **Tecla Llamar**

- Descolgar/Realizar la llamada
- Pulsar: acceder al registro de llamadas (desde la pantalla de inicio)

④ **Tecla de función derecha (tecla de Aceptar)**

- Pulsar: acceso a Contactos (desde la pantalla de inicio)

⑤ **Tecla Finalizar**

- Pulsar: colgar/cancelar la marcación/volver a la pantalla de inicio
- Pulsación prolongada: Apaga tu teléfono o reinícialo

⑥ **Tecla de navegación**

- Avanzar al menú de arriba, abajo, izquierda o derecha.
- Pulsación breve (en la pantalla en espera):
  - Arriba: acceso a **Calendario**
  - Abajo: acceso a **Cámara**

  - Derecha: acceso a **Entretenimiento**[1]
  - Izquierda: acceso a **Herramientas**

⑦ **Tecla "5"**

- En la pantalla en espera:
- Pulsar: Marcar "5"
- Pulsación prolongada: encender/apagar la linterna

⑧ **Tecla "*"**

- En la pantalla en espera:
  - Pulsar: introducir "*"
  - Pulsación prolongada: bloquear pantalla
- En modo edición:
  - Pulsar: insertar símbolos

⑨ **Tecla "#"**

- En la pantalla en espera:
  - Pulsar: Marcar "#"
  - Pulsación prolongada: Modo vibración encendido/apagado
- En modo edición
  - Pulsar: Cambiar el método de entrada

[1] En función del dispositivo que haya adquirido.

1.2 Puesta en marcha

1.2.1 Configuración

Quitar la tapa trasera e instalar la batería

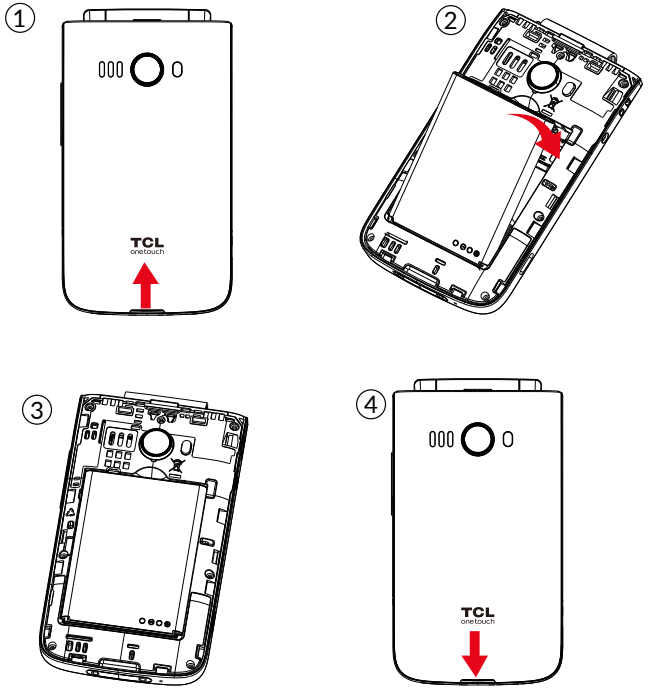

Introducir y extraer la tarjeta SIM/micro SD

Coloque la tarjeta nano SIM con el chip hacia abajo y deslícela en su alojamiento. Verifique que está correctamente insertada. Para extraer la tarjeta, presiónela y deslícela hacia afuera.

Apague el teléfono antes de insertar o extraer la tarjeta SIM/ micro SD.

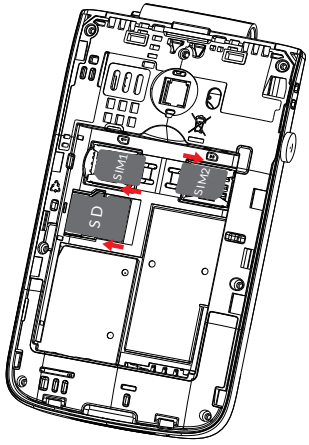

Carga de la batería

Conecte el cargador de la batería al teléfono y enchúfelo a una toma de corriente.

- Procure no forzar el conector al enchufarlo en la toma de corriente.
- Compruebe que ha insertado correctamente la batería antes de conectar el cargador.
- La toma de corriente debe encontrarse cerca del teléfono y debe ser de fácil acceso (se recomienda evitar el uso de extensiones eléctricas).

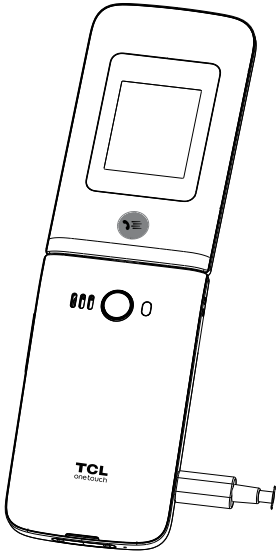

Para reducir el consumo y el gasto de energía, cuando la batería esté completamente cargada, desconecte el cargador de la toma de corriente, apague Bluetooth o las que se ejecuten en segundo plano cuando no las utilice o disminuya el tiempo de la iluminación de pantalla, entre otros.

1.2.2 Encender el teléfono

Para encender el teléfono, mantenga pulsada la tecla **Colgar** hasta que se encienda. La pantalla tardará unos segundos en iluminarse. Pulse la **tecla de función izquierda** y, a continuación, la **tecla de función derecha (OK)** para desbloquear el teléfono.

Incluso si no está instalada la tarjeta SIM, su teléfono seguirá funcionando y podrá utilizar algunas de las funciones del teléfono.

1.2.3 Apagar el teléfono

Para apagar el teléfono, mantenga pulsada la tecla de **finalizar** y seleccione **Apagar**.

1.3 Pantalla de inicio

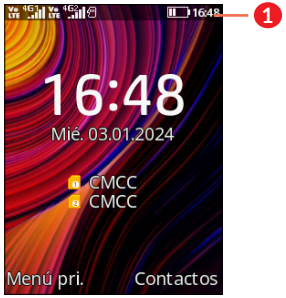

1 Barra de estado

- Indicadores de estado/notificación

1.4 Lista de aplicaciones

Pulse la **Tecla de función izquierda** o la **Tecla OK** en la pantalla de inicio para acceder a la lista de aplicaciones.

Puede elegir entre dos modos de visualización: **Modo supericono** y **modo de 3*3**. En el modo supericono, cada opción se presenta con iconos grandes y llamativos, mientras que el modo de 3*3 organiza las opciones del menú en una cuadrícula tradicional con iconos más pequeños y descripciones de texto.

Vaya a **Ajustes** > **Estilo de menú principal** para elegir lo siguiente.

Modo 3*3:

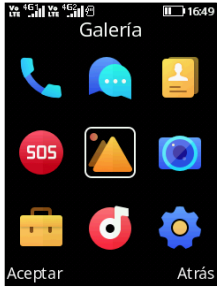

Modo supericono:



1.4.1 Barra de estado [1]

La barra de estado aparecerá en la parte superior de la pantalla de inicio. Los iconos que indican el estado del teléfono y los nuevos avisos de notificaciones aparecen en la barra de estado.

	Nuevo mensaje o mensaje multimedia		No hay una tarjeta SIM colocada
	Modo silencio		Alarma configurada
	Indicador de cobertura		Bluetooth activado
	Auriculares conectados		Indicador de encendido

1.4.2 Cómo cambiar el fondo de la pantalla de inicio

- En la pantalla de inicio, pulse la **tecla de Aceptar**, seleccione el icono de **Ajustes** y, a continuación, pulse la **tecla de Navegación** para seleccionar **Pantalla > Fondo de pantalla.**
- Seleccione una nueva imagen desde **Fondo de pantalla estático** o **Más imágenes** y pulse la **tecla OK**. Salga y la nueva imagen se mostrará en la pantalla de inicio.

[1] Los iconos y las ilustraciones representados en esta guía sirven únicamente a título informativo.

2 Registro de llamadas.....

2.1 Cómo realizar una llamada

Marque el número deseado, pulse la **tecla Llamar** para realizar la llamada, o pulse la **tecla de función Derecha** para seleccionar un contacto de **Contactos**. Use la acción de subir o bajar de la **tecla de Navegación** para seleccionar el contacto deseado y pulse la **tecla de Llamada**. En caso de error, puede borrar los dígitos incorrectos pulsando la **tecla de función derecha**. Para colgar pulse la tecla **tecla Colgar**.

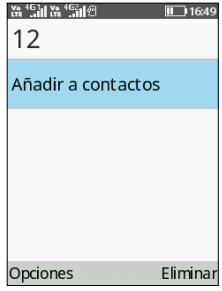

Llamadas internacionales

Para realizar una llamada internacional, pulse * + dos veces para introducir el signo "+". A continuación, introduzca el prefijo de país internacional seguido del

número de teléfono completo y, por último, toque la **tecla Llamar**.

Llamada de emergencia

Si su teléfono está en la zona de cobertura de la red, marque el número de emergencia y pulse la **tecla Llamar** para realizar una llamada de emergencia. En función de su red y país, esto podría funcionar incluso sin una tarjeta SIM y sin escribir el código PIN de la SIM.

2.2 Cómo responder o rechazar una llamada

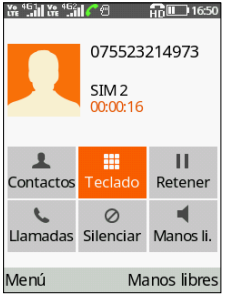

Cuando reciba una llamada:

- Pulse la **tecla de función izquierda** o la **tecla Llamar** para responder.
- Pulse la **tecla de función derecha** para silenciar, o la **tecla Colgar** para rechazarla.

2.3 Acceso al buzón de voz [1]

- Mantenga pulsado 1 ∞ para llamar al buzón de voz.
- Siga las instrucciones que se le indican para establecer el buzón de voz de su cuenta.

3 Mensajes

Utilice la función de mensajes para enviar y recibir mensajes de texto (SMS/MMS).

3.1 Escribir mensaje

- En la pantalla de inicio, pulse la **tecla OK** y seleccione **Mensajes** > **Opciones** > **Nuevo mensaje**.
- Introduzca el número de teléfono del destinatario en la barra **Para** o pulse la **tecla OK** para añadir destinatarios desde los contactos.
- Pulse la tecla de navegación abajo para introducir el texto en la barra de mensajes.
- Al finalizar, pulse la **tecla OK** o la **tecla de función izquierda** para seleccionar **Opciones** > **Enviar** para enviar tus mensajes.

[1] Verifique la disponibilidad de este servicio con su operador.



3.2 Cómo enviar un mensaje multimedia

Los MMS le permiten enviar clips de vídeo, imágenes, fotos, contactos y sonidos. En la pantalla de Mensajes, seleccione **Opciones** > **Añadir** y seleccione el adjunto.

Un SMS se convertirá automáticamente a MMS cuando se adjunten archivos multimedia (imagen, vídeo, audio, etc.).

3.3 Cómo escribir un mensaje

En el modo de edición, puede pulsar el teclado para cambiar el método de entrada para acceder a los números 1, 2, 3... o mantener pulsado en la tecla correspondiente para obtener el número deseado.

Puede introducir un texto usando texto predictivo, o pulse # para configurar la entrada de texto que desea.

- Para una entrada de texto normal, pulse una tecla de número (del 2 al 9) varias veces seguidas hasta que se muestre el carácter que desee. Si la letra siguiente que desea introducir está en la misma tecla que la actual, pulse repetidamente la tecla hasta que se muestre el cursor.
- Pulse la tecla (#) para elegir entre los modos Abc, abc, ABC o 123 o escribir el idioma.
- Para insertar un signo de puntuación o un carácter especial, pulse la tecla (*).
- Si desea suprimir las letras o los símbolos que ya ha escrito, pulse la **Tecla de función derecha** para suprimirlos uno a uno.

Ajustes

En la pantalla de mensajes, pulse **Opciones** > **Ajustes**.

- Centro de mensajes de la SIM1 y la SIM2

Puede ver el número del centro de mensajes aquí.

- Período de validez de mensaje

Puede seleccionar el período de validez del mensaje entre las opciones 1 hora, 6, 24 y 72 horas, 1 semana o Máximo.

- Informe de entrega

Puede elegir entre activar o desactivar los informes de estado de la entrega.

- Ruta de respuesta

Marque esta casilla de verificación para activar la ruta de respuesta.

- Gestión de la codificación de SMS

Puede establecer el código de caracteres como GSM-7, codificación bit, codificación UCS2 o Automático.

- Guardar mensajes enviados

Puede elegir entre guardar y no guardar los mensajes enviados.

- Almacenamiento preferido

Configura la ruta de la ubicación de sus mensajes guardados.

- Cómo exportar SMS

Configure la ruta del SMS de la que desea exportar.

- Firma automática

Seleccione para aplicar una firma automática a sus mensajes.

- Firma

Introduzca su firma.

4 Contactos .....

4.1 Consulta de contactos

Contactos permite acceder de forma rápida y fácil a las personas con las que desee ponerse en contacto.

Puede acceder a este menú de cualquiera de las siguientes maneras:

- pulsando la **tecla OK** en la pantalla de inicio y seleccionando **Contactos**.
- pulsando la **Tecla de función derecha** en la pantalla de inicio.

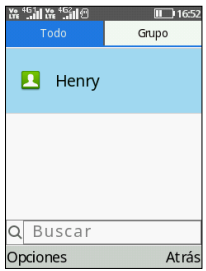

1. Pulse la tecla de función izquierda para acceder a más opciones.
2. Pulse la tecla OK para introducir los detalles del contacto.

3. Pulse la tecla de función derecha para volver a la lista de aplicaciones o a la pantalla de inicio.

4.2 Añadir un contacto

En la pantalla de la lista de contacto, seleccione **Opciones** > **Nuevo** para añadir contactos nuevos con información detallada.



Cuando acabe, pulse la **tecla de función izquierda** para guardar.

4.3 Edición de contactos

Seleccione un contacto, pulse la **tecla OK** para acceder a los **Detalles**, seleccione **Opciones** > **Editar**, y pulse la **tecla OK** para editar.



4.4 Eliminación de un contacto

En la pantalla de la lista de contactos, pulse la **tecla de función izquierda** para acceder a **Opciones**, seleccione **Eliminar** y pulse la **tecla OK** para eliminarlo.

4.5 Opciones disponibles

En la lista de contactos, puede acceder a las opciones siguientes:

Llamar

Hacer una llamada al contacto seleccionado.

Nuevo mensaje

Permite enviar un SMS a un contacto que haya seleccionado de **Contactos**.

Nuevo

Crear un contacto nuevo en el teléfono o en la tarjeta SIM.

Eliminar

Eliminar el contacto seleccionado.

Eliminar múltiples

Eliminar uno o más contactos a la vez.

Importar/exportar

- Copiar

Copie el contacto al teléfono o a la tarjeta SIM.

- Importar contactos

Importe contactos al teléfono.

- Exportar contactos

Exporte contactos desde su teléfono o tarjeta SIM.

Enviar vCard

Envíe un contacto por SMS, MMS o Bluetooth en función del dispositivo que haya adquirido.

Otros

- Marcación rápida

Configure uno o más contactos de marcación rápida a la vez.

- Estado de la memoria

Consultar el estado de la memoria del teléfono y de la tarjeta SIM.

- Número personal

Establezca su nombre y número de móvil.

5 SOS

En la pantalla de inicio, pulse la **tecla OK** y seleccione **Ajustes** > **Ajuste SOS**.

Para definir los contactos a los que se realiza la llamada SOS, pulse la tecla de navegación arriba/abajo y seleccione **Lista de contactos**.

Para editar el mensaje predefinido, pulse la tecla de navegación arriba/abajo y seleccione **Mensaje**.

El modo SOS está activado de forma predeterminada, y para asegurarse de que lo está, pulse la tecla de navegación arriba/abajo, seleccione **Activación** y pulse la **tecla OK** para marcar la casilla.

En caso de enfermar de repente o sufrir cualquier otro tipo de emergencia, mantenga pulsada la **tecla SOS** para activar una alarma, enviar automáticamente mensajes de ayuda y marcar los números de contacto de emergencia preestablecidos.

6 Galería

La galería sirve de reproductor multimedia para ver fotos y reproducir vídeos. También ofrece una serie de operaciones avanzadas para las fotos y los vídeos.

Para acceder a esta función, pulse la **tecla OK** en la pantalla de inicio y seleccione **Galería.**

7 Cámara

Este teléfono móvil está equipado con una cámara para sacar fotos y grabar vídeos.

7.1 Cámara

Para acceder a esta función, pulse la **tecla OK** en la pantalla de inicio y seleccione **Cámara**.

Para hacer una foto

La pantalla hace las veces de visor. Coloque el objeto o paisaje en el visor y pulse la **tecla OK** para hacer fotos. A continuación, pulse la **tecla de función izquierda** para guardar.

7.2 Vídeo

Para grabar un vídeo

- Pulse la **tecla de función izquierda**, seleccione **Más opciones** > **Modo vídeo**.
- Pulse la **tecla OK** para grabar un vídeo.
- Cuando acabe, pulse la **tecla de función central**; se guardará automáticamente. Para ver el archivo, pulse **Galería** en la lista de aplicaciones.

8 Herramientas

8.1 Alarma

El teléfono incluye un despertador con función de repetición. Puede establecer hasta tres alarmas con diferentes horas.

8.2 Reloj

El primer reloj muestra la hora basándose en su ubicación cuando inserta la tarjeta SIM. Puede seleccionar otras ciudades para mostrar la hora en sus zonas horarias correspondientes.

8.3 Linterna

Pulse la **tecla OK** para encender y apagar la linterna del teléfono, que le proporcionará una fuente fiable de luz siempre que la necesite.

8.4 Calculadora

Pulse las teclas arriba, abajo, izquierda, derecha y la tecla de función central para seleccionar "+, -, ×, ÷" y "=" respectivamente.

8.5 Calendario

Use el **calendario** para realizar un seguimiento de las reuniones, citas importantes, etc.

Para crear un nuevo evento, pulse la tecla de navegación para seleccionar la fecha y pulse la **tecla OK**. A continuación, rellene toda la información necesaria sobre este nuevo evento y pulse la **tecla de función izquierda** para guardarlo.

8.6 Mis archivos

Mis archivos gestiona todos los archivos almacenados en el teléfono, incluidos tanto los de la tarjeta microSD™ externa como los del almacenamiento interno.

8.7 Lupa

Pulse para activar Lupa.

8.8 Conversión de unidades

Convierte unidades de peso y de longitud.

9 Entretenimiento .....

Este menú ofrece varias opciones de entretenimiento, como **Música**, **Radio FM, Grabadora, Facebook, Juegos** y **Opera Mini**, en función del dispositivo que haya adquirido.

Para acceder a este menú, pulse la **tecla OK** en la pantalla de inicio y seleccione **Entretenimiento**.

10 Ajustes .....

Para acceder a esta función, pulse la **tecla OK** en la pantalla de inicio y seleccione **Ajustes**.

10.1 Ajustes del teléfono

- **Hora y fecha**

Le permite modificar los ajustes de día y hora, incluido el formato de 12 o 24 horas y el formato de

fecha (Año-Mes-Día/Mes-Día-Año/Día-Mes-Año). Además, puede seleccionar que el tiempo se actualice automáticamente seleccionado **Ajustes del teléfono** > **Ajustes de actualización de hora** > **Actualización automática.**

- **Ajustes de idioma**

Puede personalizar varias opciones relacionadas con el idioma, como el idioma en pantalla y el de escritura.

Tenga en cuenta que la disponibilidad de determinados idiomas y funciones puede variar en función del modelo del dispositivo y de la versión del software.

- **Ajustes de accesos directos**

El menú de **Ajustes de accesos directos** le permite personalizar los accesos directos para acceder rápidamente a distintas características y funciones del dispositivo, como contactos, mensajes o cámara, entre otros.

- **Encendido/apagado automático**

Dentro de este menú, puede establecer la hora y los días deseados para las funciones de encendido y apagado automático.

- **Gestión de la batería**

En este menú puede ver el nivel de carga de la batería.

- **Selección de navegador**[1]

Este menú le permite elegir su navegador preferido para navegar por Internet desde el dispositivo.

- **Restaurar ajustes de fábrica**

Esta función le permite restablecer el dispositivo a los valores de fábrica. Antes de iniciar el proceso de restauración, es importante tener en cuenta que todos los datos y ajustes personalizados se eliminarán de forma permanente. Se recomienda hacer una copia de seguridad de los archivos, contactos o datos importantes antes de continuar. Introduzca la contraseña predeterminada 1234 para confirmar la restauración y el reinicio.

10.2 Perfiles

Los **perfiles** ofrecen una serie de ajustes para adaptarse a distintas situaciones; puede establecer el modo de sonido en **Normal, Silencio, Reunión, Interior** o **Exterior**.

10.3 Bluetooth

Puede intercambiar datos como, por ejemplo, vídeos, imágenes y audio, con otros dispositivos compatibles con Bluetooth que estén en un rango limitado, una vez vinculados.

[1] En función del dispositivo que haya adquirido.

10.4 Pantalla

En este menú podrá configurar el efecto de animación, el fondo de pantalla o el bloqueo automático del teclado, entre otros. Estas funciones y ajustes contribuyen a mejorar la experiencia de visualización, lo que le permite personalizar y optimizar el dispositivo para satisfacer sus preferencias y necesidades.

10.5 Diseño de menú principal

Puede elegir entre dos modos de visualización: **Modo supericono** y **modo de 3*3**. En el modo supericono, cada opción se presenta con iconos grandes y llamativos, mientras que el modo de 3*3 organiza las opciones del menú en una cuadrícula tradicional con iconos más pequeños y descripciones de texto.

10.6 Seguridad

Puede proteger su teléfono activando y cambiando el PIN y la contraseña. Si sigue teniendo problemas, póngase en contacto con su operador.

Esta característica también le permite bloquear su teléfono activando el PIN2 de los números de marcación fija.

- **PIN**

Se le solicitará el código de protección de la tarjeta SIM cada vez que encienda el teléfono.

- **Modificar PIN2**

Si la función está activada, se precisará un código de protección al intentar acceder a determinadas características de la tarjeta SIM (FDN o Números de Marcación Fija). Seleccione aquí para actualizarlo por uno nuevo (entre 4 y 8 dígitos).

- **Bloqueo del teléfono**

Se le solicitará un código de desbloqueo cada vez que encienda el teléfono.

- **Modificar la contraseña del teléfono**

Permite cambiar la contraseña del teléfono (la preestablecida es 1234).

- **Privacidad**

Permite que se bloqueen las aplicaciones. Introduzca la contraseña (la preestablecida es 1234) y marque la casilla de verificación para activar el bloqueo de Registros de llamadas, Mensaje, Cámara, Contactos, Mis archivos o Calendario, entre otros.

- **Bloquear pantalla con la tecla Finalizar**

Una vez activada esta función, al pulsar la tecla Finalizar se bloqueará la pantalla al instante. Esta

función le permite asegurar rápidamente el dispositivo con solo pulsar dicha tecla.

- **Número de marcación fija**

Permite “bloquear” el teléfono de manera que solo se puedan marcar ciertos números o bien números que contengan determinados prefijos. Para activar esta función, se requerirá obligatoriamente el código PIN2.

10.7 Ajustes de llamadas

- **SIM dual**

Con la funcionalidad de SIM dual, podrá gestionar dos números de teléfono desde un solo dispositivo.

- **Abrir tapa para responder**

Está función permite que el teléfono descuelge llamadas entrantes directamente al abrir la tapa.

- **Desvío de llamada**

Active/desactive o compruebe el estado del desvío de llamadas al buzón de voz o a un número indicado.

- **Llamada en espera**

Active/desactive la notificación de una segunda llamada entrante mediante un bip. Además, puede comprobar el estado de las llamadas en espera.

- **Restricción de llamadas**

Esta función le permite restringir determinados tipos de llamadas en el dispositivo. Al activar la restricción de llamadas, puede controlar las llamadas entrantes y salientes, lo que le asegura privacidad, seguridad y evita molestias no deseadas.

- **Ocultar identidad**

Con Ocultar identidad, podrá ocultarla o enmascararla de forma selectiva cuando interactúe con otras personas, lo que le asegura el anonimato y la protección de sus datos confidenciales.

- **Otros**

El menú **Otros** ofrece funciones muy prácticas, como **Recordatorio de minutos de llamada, Rellamada automática, Vibración al conectar** y **Responder SMS después de rechazar**.

10.8 Configuración de red

- **Selección red**

La conexión a la red se puede cambiar entre Automática y Manual.

- **Tipo de red**

En este menú puede seleccionar los modos 4G/3G/2G (auto), 3G/2G (auto), solo 3G o solo 2G.

- **VoLTE**

Puede activar/desactivar las llamadas 4G en este menú.

- **Información de red**

La información de la red se puede consultar en esta función.

10.9 Conectividad

En este menú, puede configurar las **cuentas de datos, los datos en roaming, la conexión de datos o la SIM preferida**, entre otros.

10.10 STK

El menú **STK** (Servicios SIM) ofrece cómodas funciones para gestionar la tarjeta SIM, como los servicios de la tarjeta o las aplicaciones SIM.

10.11 Informe de voz

Pulse el botón de encendido/apagado para activar o desactivar el informe de voz.

10.12 Ajustes de marcación de emergencia

Para obtener información detallada, consulte la sección **"5 SOS".**

10.13 Buscar actualizaciones

Si desea actualizar el sistema, toque aquí para buscar actualizaciones.

10.14 Filtro de llamadas

Controle sus llamadas con el **filtro de llamadas**, bloquee las no deseadas y cree listas negras personalizadas.

10.15 Normativa y Seguridad

Permite consultar la información del teléfono, como el **Modelo del producto**, el **Nombre del fabricante**, el **IMEI**, la **Referencia comercial**, etc.

10.16 Información

Puede comprobar la Privacidad y las condiciones del usuario.

10.17 Información sobre la versión

Pulse aquí para consultar la versión del software.

11 Resolución de problemas...

Antes de ponerse en contacto con el centro de servicio, se recomienda seguir estas instrucciones:

- Para optimizar la batería le recomendamos que la cargue completamente.
- No almacene grandes cantidades de datos en su teléfono, ya que esto puede afectar a su funcionamiento.

Verifique, además, los puntos siguientes:

El teléfono no se puede encender o está bloqueado

- Verifique los contactos de la batería, retire y vuelva a insertar la batería y encienda el teléfono.
- Compruebe el nivel de batería, cárguela al menos durante 20 minutos.

El teléfono está inactivo desde hace unos minutos

- Reinicie el teléfono pulsando y manteniendo pulsada la **Tecla Colgar**.
- Extraiga la batería y vuelva a insertarla. A continuación, reinicie el teléfono.

Mi teléfono se apaga solo

- Compruebe si el teléfono está bloqueado cuando no esté en uso, y asegúrese de que no apaga el teléfono accidentalmente cuando lo bloquee con la **Tecla Colgar**.

- Verifique la carga de la batería.

El teléfono no se carga correctamente

- Asegúrese de que está utilizando una batería **TCL** y el cargador de la caja.
- Asegúrese de que la batería esté insertada correctamente. Debe insertarse antes de conectar el cargador.
- Asegúrese de que la batería no esté completamente descargada; si permanece descargada durante mucho tiempo, podría tardar hasta 20 minutos en mostrar el indicador de carga de batería en la pantalla.
- Compruebe que la carga se efectúa en condiciones normales (0 °C + 40 °C).
- Compruebe la compatibilidad de entrada de voltaje en el extranjero.

Mi teléfono no se conecta a ninguna red o aparece "Sin servicio"

- Intente ver si su teléfono móvil capta alguna red en otra ubicación.
- Verifique la cobertura de la red con su operador.
- Verifique la validez de su tarjeta SIM con su operador.
- Intente seleccionar manualmente la(s) red(es) disponible(s).
- Inténtelo nuevamente más tarde si es que la red está sobrecargada.

El teléfono no puede conectarse a Internet

- Compruebe que el servicio de acceso a Internet de la tarjeta SIM está disponible.
- Verifique los ajustes de conexión a Internet del teléfono.
- Asegúrese de que se encuentra en un lugar con cobertura de red.
- Intente conectarse más tarde o desde otra ubicación.

Tarjeta SIM no válida

- Compruebe que la tarjeta SIM está insertada correctamente.
- Compruebe que el chip de su tarjeta SIM no está dañado o rayado.
- Asegúrese de que el servicio de la tarjeta SIM está disponible.

No es posible realizar una llamada

- Compruebe que ha marcado un número válido y pulse la **tecla Llamar**.
- Para las llamadas internacionales, verifique los códigos de país/zona.
- Compruebe que su teléfono está conectado a una red y que la red no esté sobrecargada o no disponible.
- Verifique su abono con un operador (crédito, validez de la tarjeta SIM, etc.).
- Compruebe que no ha prohibido las llamadas salientes.

- Asegúrese de que su teléfono no esté en modo vuelo.

No es posible recibir una llamada

- Compruebe que su teléfono está encendido y conectado a una red (compruebe que la red no esté sobrecargada o no disponible).
- Verifique su abono con un operador (crédito, validez de la tarjeta SIM, etc.).
- Compruebe que no ha desviado las llamadas entrantes.
- Compruebe que no ha prohibido ciertas llamadas.
- Asegúrese de que su teléfono no esté en modo vuelo.

El nombre o número del interlocutor no aparece cuando recibo una llamada

- Compruebe que está suscrito a este servicio con su operador.
- El interlocutor no transmite su nombre o número.

No encuentro mis contactos

- Compruebe que la tarjeta SIM no está dañada.
- Compruebe que la tarjeta SIM está insertada correctamente.
- Importe al teléfono todos los contactos almacenados en la tarjeta SIM.

La calidad del sonido de las llamadas es mala

- En el transcurso de una llamada, puede ajustar el volumen con la tecla para **subir y bajar el volumen**.
- Compruebe la intensidad de red .
- Compruebe que el receptor, el conector o el altavoz del teléfono están limpios.

No puedo utilizar las funciones descritas en el manual

- Verifique la disponibilidad de este servicio según su abono con su operador.
- Compruebe que esta función no requiera un accesorio de **TCL**.

Cuando selecciono uno de los números de mis contactos, no puedo marcarlo.

- Compruebe que ha guardado correctamente el número de su registro.
- Compruebe que ha seleccionado el prefijo del país cuando llama al extranjero.

No puedo añadir un contacto a mis contactos

- Asegúrese de que la tarjeta SIM no haya alcanzado el número máximo de contactos; suprima archivos o guarde los archivos en los contactos del teléfono.

Mis interlocutores no pueden dejar mensajes en mi buzón de voz

- Verifique la disponibilidad de este servicio con su operador.

No puedo acceder a mi buzón de voz

- Compruebe que el número del buzón de voz de su operador introducido es correcto.
- Vuelva a intentarlo más adelante si la red está ocupada.

PIN de la tarjeta SIM bloqueado

- Contacte con su operador para obtener el código PUK de desbloqueo.

El teléfono no puede ser detectado por otros vía Bluetooth

- Compruebe que la función Bluetooth esté activada y que su móvil sea visible para otros usuarios.
- Asegúrese de que los dos teléfonos están dentro del alcance de detección de Bluetooth.

¿Cómo puedo transferir datos entre mi teléfono y mi ordenador?

- Si quiere transferir datos entre la tarjeta de memoria o tarjeta SD y su ordenador, conecte su teléfono al ordenador con el cable de datos del usuario y seleccione «tarjeta SD» en el teléfono. Entonces, podrá transferir datos entre las dos ubicaciones.

12 Especificaciones .....

SO	Mocor (RTOS)
Memoria	128MB ROM + 48MB RAM
Dimensiones (longitud x ancho x grosor)	107,1 × 59,4 × 18,75 mm
Peso	130,6g
Pantalla	3.2'' QVGA (240*320)
Red	• GSM 900/1800 • 3G: B1/8 • 4G: B1/3/7/8/20/28
Conectividad	• Bluetooth 5.0 • Conector de audio de 3,5 mm • USB tipo C
Cámara	• VGA (SW 2MP)
Formatos de audio compatibles	AMR-NB, AMR-WB, MID

Formatos de vídeo compatibles	3gp, MJPG
Batería	Capacidad típica: 1380 mAh
Ranura de expansión	SIMs duales + tarjeta SD

Nota: Las especificaciones están sujetas a cambios sin previo aviso.

13 Accesorios

Accesorios estándar

- Batería
- Guía de inicio rápido
- Base de carga (tipo C)
- Cargador de 5 V 550 mA con cable (tipo C)

- Los accesorios varían dependiendo del país.
- Utilice solo las baterías, los cargadores y los accesorios TCL incluidos con el dispositivo.

14 Licencias

La marca y el logotipo de la palabra Bluetooth son propiedad de Bluetooth SIG, Inc. y el uso de dichas marcas por parte de TCL Communication Ltd. y sus filiales está permitido bajo licencia. Otras marcas comerciales y nombres comerciales pertenecen a sus respectivos propietarios.

TCL T313D ID de declaración Bluetooth D065426